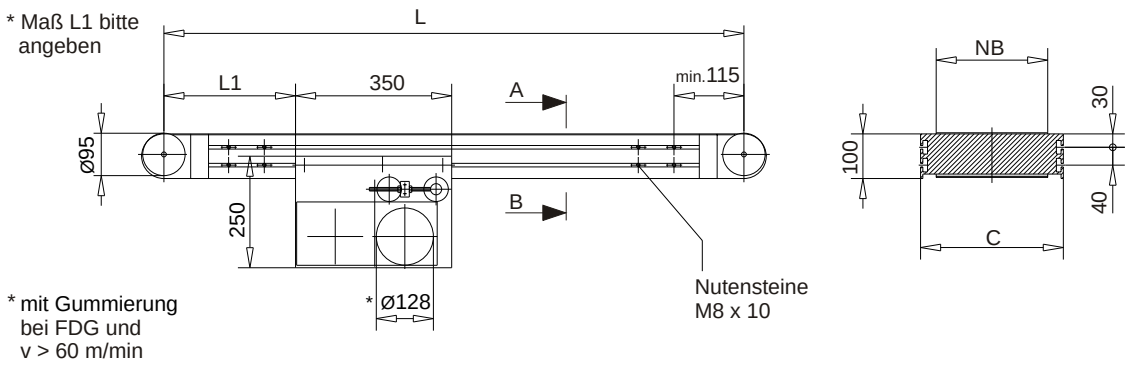

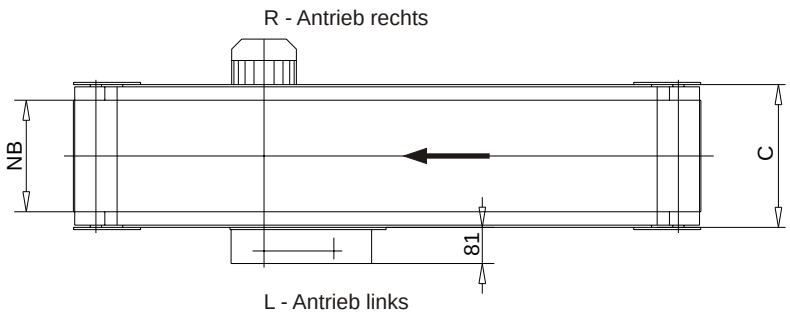

Antriebsleistung:

Festlegung nach Einsatzfall und Abmesssung

Maßtabelle [mm]												
NB	**100**	**150**	**200**	**250**	**300**	**400**	**500**	**600**	**700**	**800**	**900**	**1000**
C	**150**	**220**	**270**	**320**	**370**	**470**	**570**	**670**	**770**	**870**	**970**	**1070**
L max	**6000**	**6000**	**6000**	**6000**	**6000**	**6000**	**6000**	**6000**	**6000**	**6000**	**6000**	**6000**
L min	**750**	**750**	**750**	**750**	**750**	**750**	**750**	**900**	**1050**	**1200**	**1350**	**1500**
L1 min	**200**	**200**	**200**	**200**	**200**	**200**	**200**	**200**	**200**	**200**	**200**	**200**

Bestellbeispiel Typenschlüssel: **387** [ ] [ ] [ ] [ ] [ ] [ ] [ ] **0** [ ] [ ] [ ] [ ] [ ]

V Hz Ph

perm. magn. Gurtbandförderer	- 0100	
unmagn. Gurtbandförderer	- 0150	
NB	- nach Tabelle	
Länge [50 mm Stufung]	- nach Tabelle	
Antriebsanordnung	- L	0
	- R	3
Getriebemotor		0
Regelgetriebemotor		1
Bandqualität	- Noppenbeschichtung	0
	- PVC Beschichtung	1
	- Chromlederbeschichtung	2
	- Novo 25 FDA weiß	3
	- Keram schnittfest	4
	- FDG Flachdrahtgliedergurt	5
	- Sondergurte	6
Leitbleche	- ohne	0
	- 100 mm hoch	1
	- 50 mm hoch	2
	- 30 mm hoch	3
	- Sonderausführung	4
Abstreifer	- ohne	0
Bandlaufkontrolle	- ohne	0
	- mit	1
Bandgeschwindigkeit	- 15 m/min	0
	- 30 m/min	1
	- Sonder (max....m/min)	2
Betriebsspannung	-	

Bitte angeben

Standard: 230/400 V - 50 Hz - 3 Ph

Ausgabe 10.2005 [Maße und technische Änderungen vorbehalten]

NSM Magnettechnik GmbH & Co.KG
Lützowstraße 21 D-59399 Olfen http://www.nsm-magnettechnik.com Telefon 02592 / 88-0
Postfach 133 D-59396 Olfen e-mail:nsm@nsm-magnettechnik.de Telefax 02592 / 88-188 Verkauf